Maßtabelle

„Einwandiger Elementschornstein“

08-15-schlot.de (by Döring-Süd GmbH), Mühlweg 1, 92361 Berngau
Tel. 09181 2979820, Fax 09181 2979821

(Änderungen und Abweichungen vorbehalten)

Maße der wichtigsten Bauteile

Kondensatschale mit Ablauf

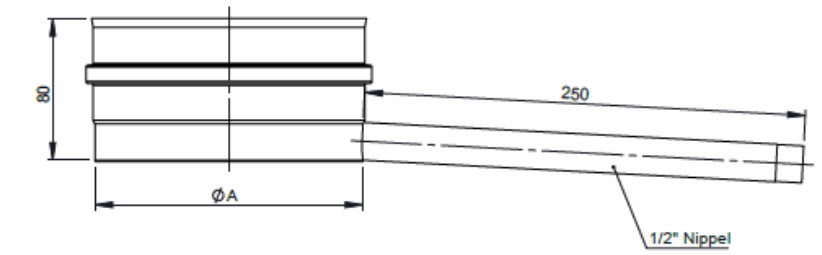

Ø	100	120	130	150	160	180
A	100	120	130	150	160	180
Kg	0,5	0,6	0,6	0,6	0,7	0,7

Reinigung (FU) mit Deckel eckig

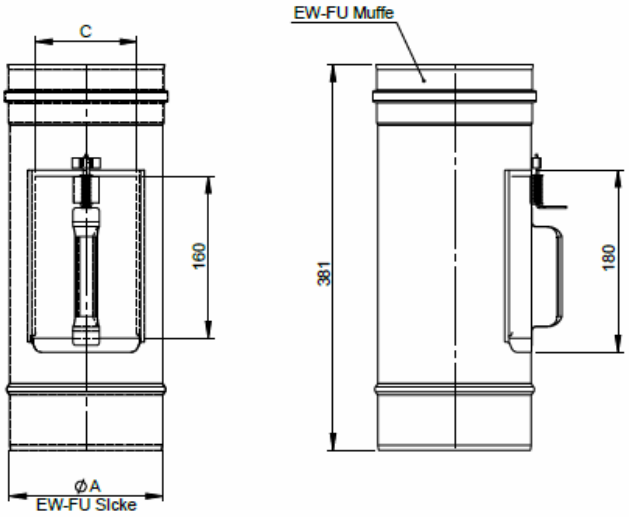

Ø	100	120	130	150	160	180
A	100	120	130	150	160	180
Kg	0,69	0,81	0,87	0,98	1,04	1,15

Reinigung (FU) mit Deckel eckig und Kasten eckig

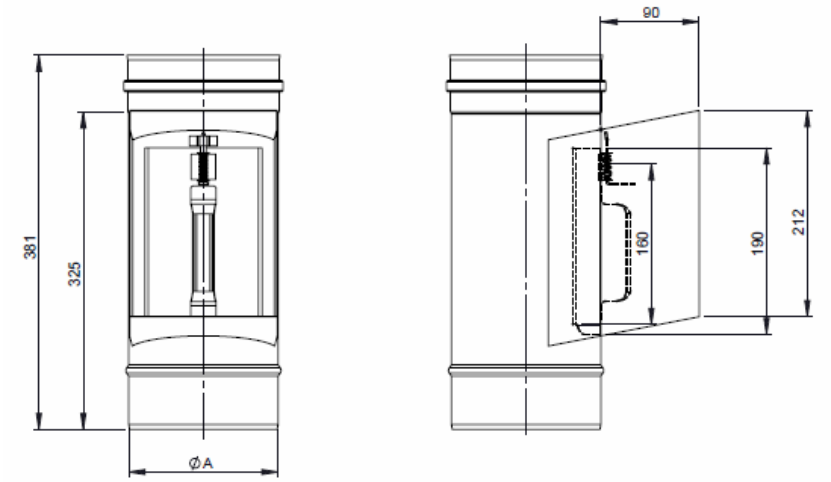

Ø	100	120	130	150	160	180
A	100	120	130	150	160	180
Kg	1,14	1,27	1,33	1,47	1,52	1,61

Feuerungsanschluss 87° „gleicher Abgang“

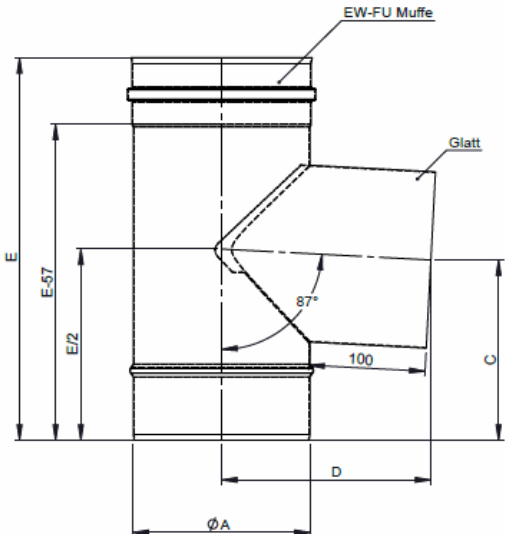

Ø	100	120	130	150	160	180
A	100	120	130	150	160	180
C	156	156	156	156	178	178
D	153	164	169	180	185	195
E	329	329	329	329	376	376
Kg	0,66	0,79	0,85	0,98	1,15	1,29

Feuerungsanschluss 90° mit steckbaren Stutzen

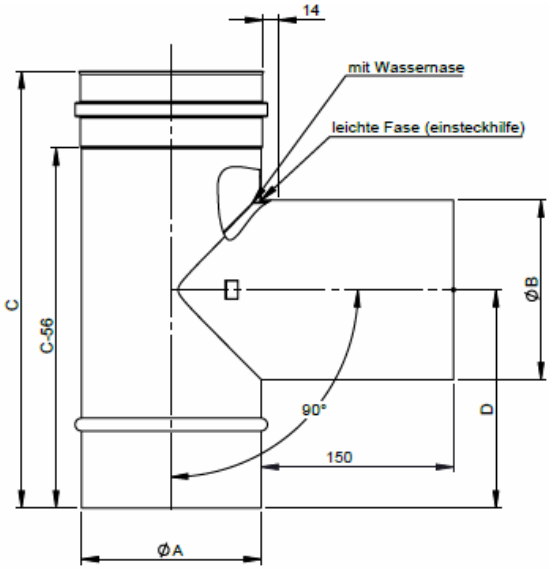

Ø	100	120	130	150	160	180
A	100	120	130	150	160	180
B	100	120	130	150	160	180
C	300	320	330	350	360	380
D	150	160	165	175	180	190
kg	2,80	3,50	3,86	4,61	4,99	5,83

Wandfutter doppellagig, passend für 2,00 mm Rohr

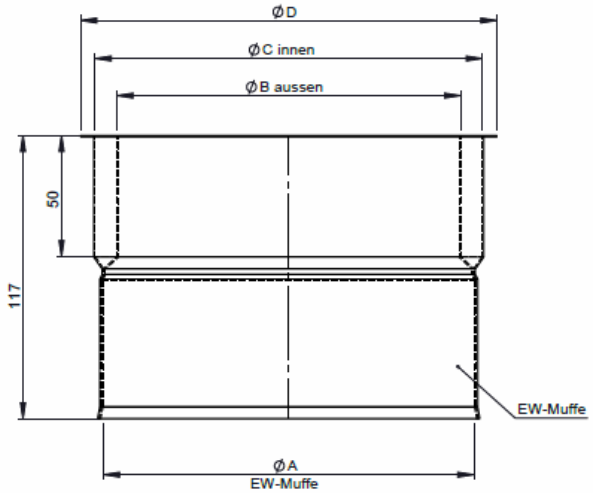

Ø	100	120	130	150	160	180
A	102	122	132	153	162	182
B	92	112	122	142	152	172
C	110	130	140	160	170	190
D	122	142	152	172	182	202
kg	0,38	0,45	0,49	0,56	0,6	0,67

Blinddeckel für Wandfutter

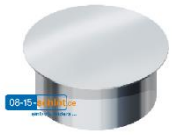

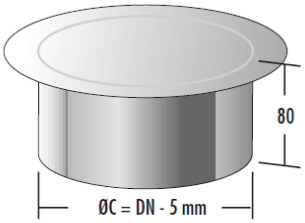

Ø	100	120	130	150	160	180
ØC	95	115	125	145	155	175

Längenelement 1000mm

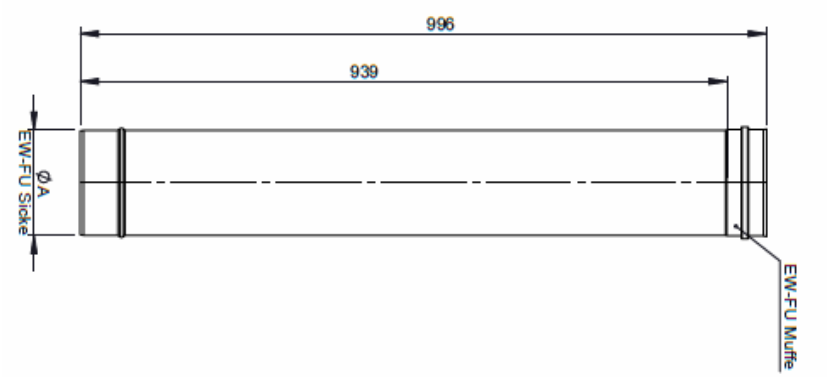

Ø	100	120	130	150	160	180
A	100	120	130	150	160	180
Kg	1,53	1,83	1,98	2,3	2,44	2,74

Längenelement 1000mm mit Ablassschlaufe

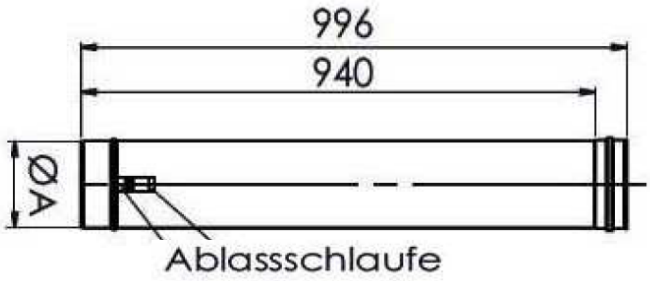

Ø	100	120	130	150	160	180
A	100	120	130	150	160	180
Kg	1,54	1,84	1,99	2,31	2,44	2,76

Längenelement 1000mm mit Abstandshalter

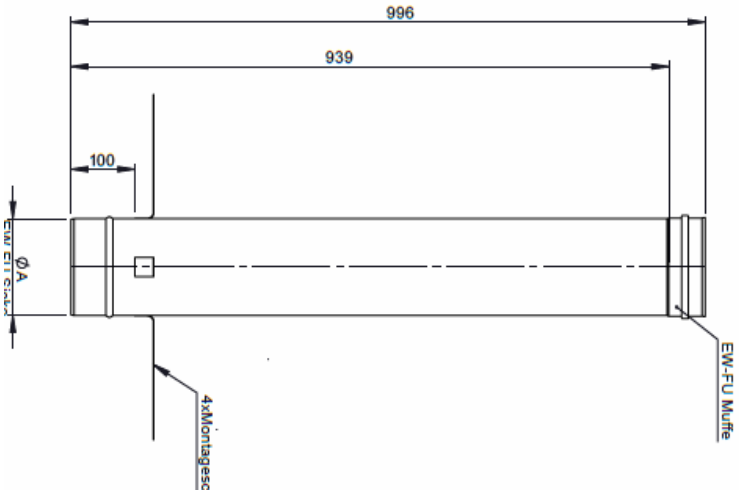

Ø	100	120	130	150	160	180
A	100	120	130	150	160	180
Kg	1,7	2,0	2,2	2,5	2,6	2,9

Längenelement 1000mm mit Doppelmuffe

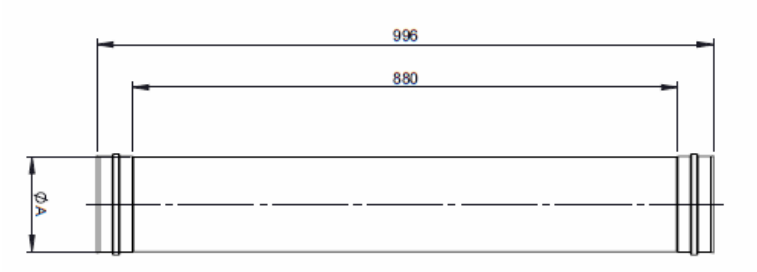

Ø	100	120	130	150	160	180
A	100	120	130	150	160	180
Kg	1,52	1,83	1,98	2,3	2,43	2,74

Längenelement 500mm

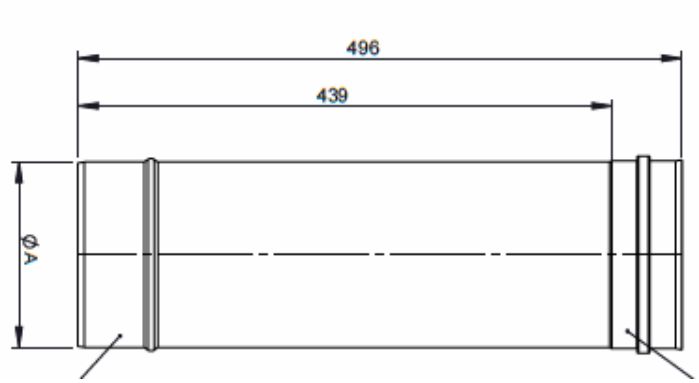

Ø	100	120	130	150	160	180
A	100	120	130	150	160	180
Kg	0,77	0,92	1,0	1,16	1,23	1,38

Längenelement 250mm

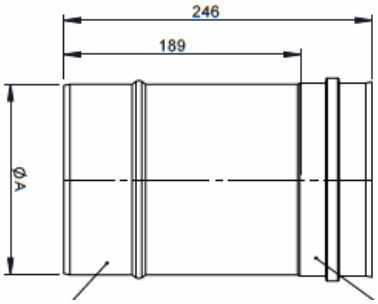

Ø	100	120	130	150	160	180
A	100	120	130	150	160	180
Kg	0,39	0,47	0,51	0,59	0,62	0,7

Kopfabdeckung mit Wetterkragen

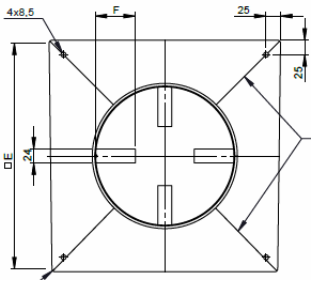

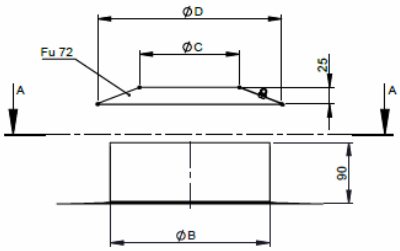

Ø	100	120	130	150	160	180
B	180	190	320	240	240	260
C	80	120	130	150	160	180
D	ØC+130	ØC+130	ØC+130	ØC+130	ØC+130	ØC+130
E	330	400	400	400	400	420
F	70	70	70	70	70	70
Kg	0,44	1,12	1,13	1,14	1,15	1,26

Abstandsschelle

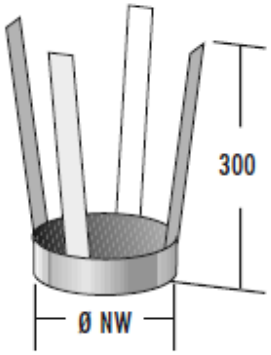

Ø	100	120	130	150	160	180

Mauerschelle

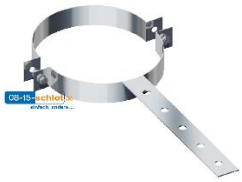

Ø	100	120	130	150	160	180
A	100	120	130	150	160	180
Kg						

Winkel (FU) „drehbar“ 0° bis 45°

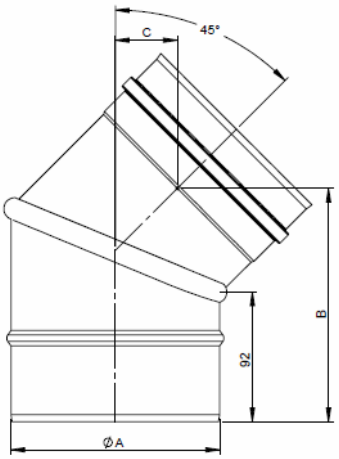

Ø	100	120	130	150	160	180
A	100	120	130	150	160	180
B	149,98	157,05	160,59	167,53	171,20	178,27
C	37,27	40,20	41,67	45,89	46,06	48,99
Kg	0,38	0,47	0,52	0,62	0,66	0,77

Winkel (FU) „drehbar“ 0° bis 90° mit Reinigung (nur für die Verbindungsleitung)

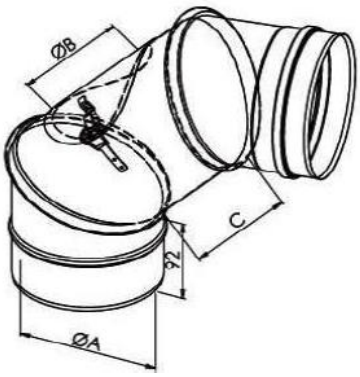

Ø	100	120	130	150	160	180
A	100	120	130	150	160	180
B	100	100	100	130	130	130
C	137	121	112	126	118	101
Kg	0,74	0,88	0,95	1,16	1,23	1,38

Winkel (starr) 90° (nur für die Verbindungsleitung)

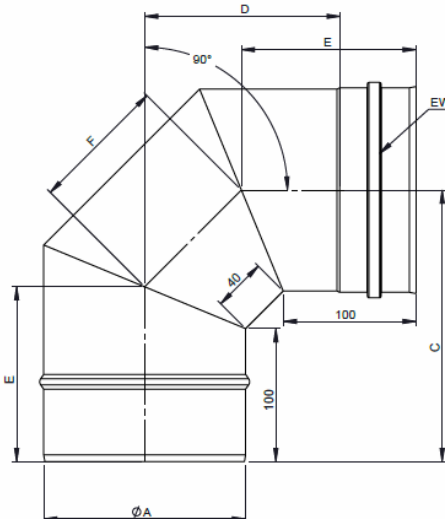

Ø	100	120	130	150	160	180
A	100	120	130	150	160	180
C	179	189	194	204	209	219
D	122	132	137	147	152	162
E	121	125	127	131	133	138
F	82	90	94	103	107	115
Kg	0,5	0,6	0,7	0,9	0,9	1,1

Klemmband

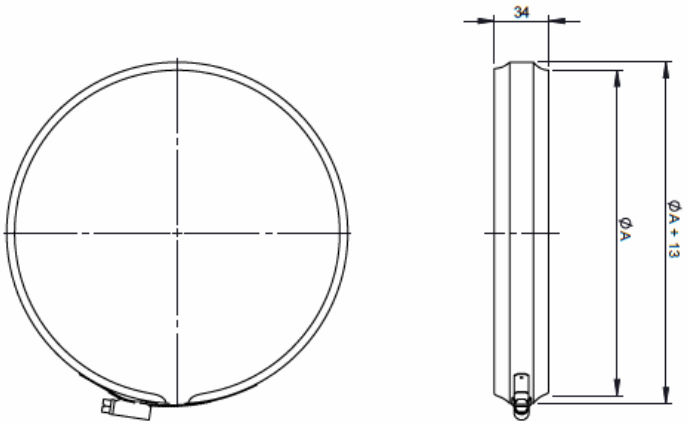

Ø	100	120	130	150	160	180
A	100	120	130	150	160	180
Kg	0,1	0,1	0,1	0,1	0,2	0,2

Regenhaube

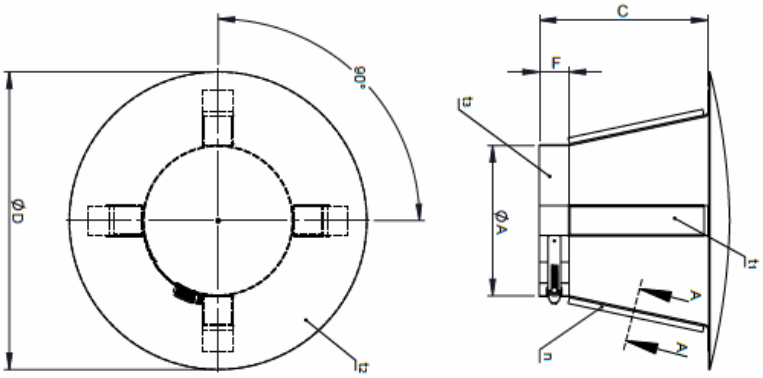

Ø	100	120	130	150	160	180
A	100	120	130	150	160	180
C	140	140	155	170	180	200
D	205	240	260	300	320	360
Kg	0,33	0,39	0,45	0,55	0,61	0,73

Wetterkragen / Wandrosette

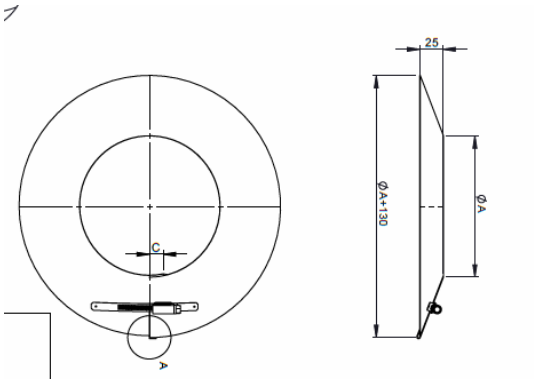

Ø	100	120	130	150	160	180
A	100	120	130	150	160	180
Kg	0,19	0.21	0,22	0,24	0.25	0,28

Erweiterung

Sicke

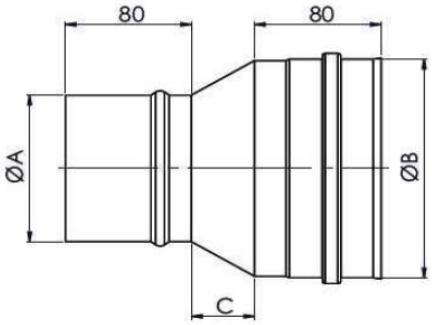

Muffe

Ø	100	120	130	150	160	180	200
A	80		80 / 100	130	150	150	150 / 180
B	100		130	150	160	180	200

Reduzierung

Sicke

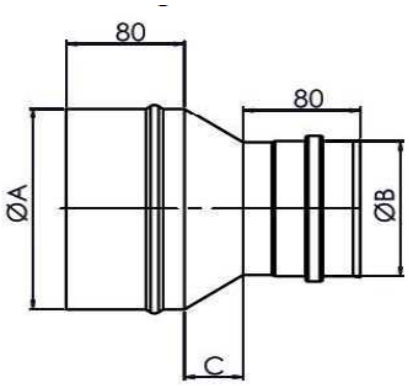

Muffe

Ø	100	120	130	150	160	180
A	130	130 / 150	150	160 / 180	180	200
B	100	120	130	150	160	180

Dämmschalen

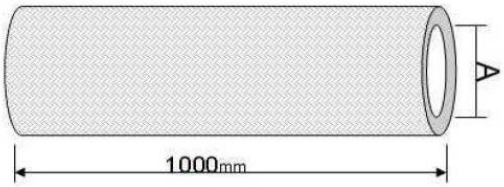

Ø	100	120	130	150	160	180
A	102	122	132	152	162	182
Stärke 1	30	30	30	30	30	30
Stärke 2	20	20	20	20	20	20

Kamintüre „ES“ 210 x 140mm mit Putzrahmen

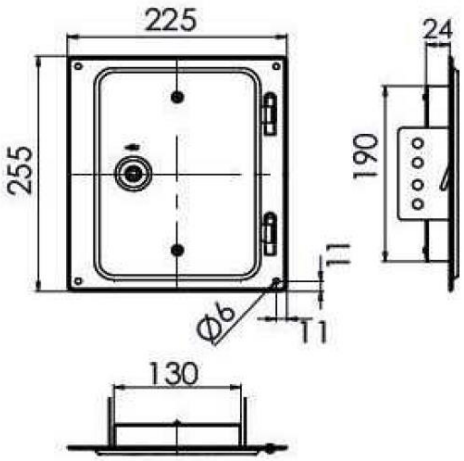

Kamintüre „ES“ 210 x 140mm mit Kasten 150mm

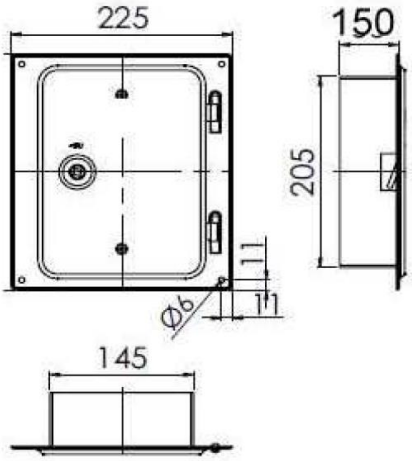
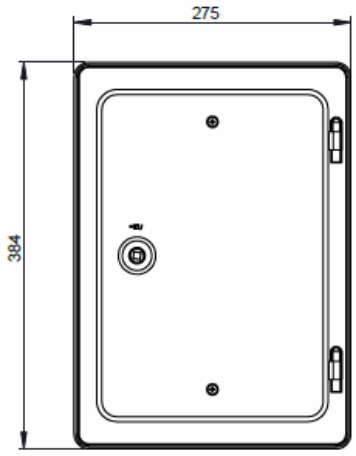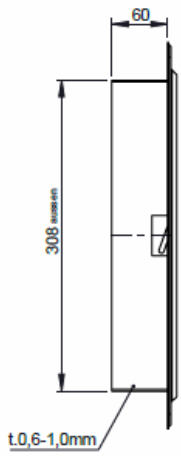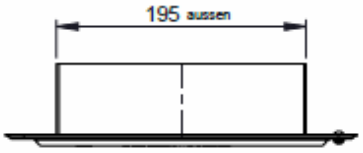
Kamintüre „ES“ 300x200mm mit Rahmen 60mm